Dane aktualne na dzień: 19-01-2026 16:16

Link do produktu: https://umeblujdom.pl/szafka-kuchenna-z-szufladami-80-cm-antracyt-niva-regulowane-nogi-80-d-3s-bb-p-4419.html

Szafka kuchenna z szufladami 80 cm antracyt NIVA regulowane nogi 80 D 3S BB

Cena	**872 zł**
Czas wysyłki	**3-7 dni roboczych**
Numer katalogowy	**4419**
wykończenie	**Matowe**
Kolor korpusu	**Antracyt**
Kolor frontu	**Antracyt**
Szuflady	**Tak**
Szerokość	**80 cm**
Wysokość	**87 cm**
Głębokość	**52 cm**

Opis produktu

Opis kolekcji NIVA

Odkryj wyjątkową kolekcję kuchennych szafek NIVA, która łączy nowoczesny design z nieprzeciętną funkcjonalnością. Zróżnicowane możliwości konfiguracji oraz starannie przemyślane detale sprawiają, że kuchnia wyposażona w meble NIVA stanie się sercem domu. Fronty szafek wykonane są z wysokiej jakości płyty laminowanej o grubości 16 mm, co zapewnia nie tylko estetyczny wygląd, ale także trwałość na lata. Również korpusy szafek są wykonane z tej samej solidnej płyty, gwarantując stabilność i odporność na uszkodzenia. Każda szafka została wyposażona w innowacyjny system cichego domykania, który sprawia, że otwieranie i zamykanie frontów odbywa się bezgłośnie. Dodatkowo, szuflady premium box z tym samym systemem cichego domykania zapewniają komfort użytkowania na najwyższym poziomie. Metalowe uchwyty w kolorze czarnym nadają kuchni nowoczesnego charakteru, a ich wysoka jakość gwarantuje długotrwałe użytkowanie. Szafki dolne osadzone są na regulowanych nóżkach o wysokości 15 cm, co pozwala na łatwe dostosowanie ich do indywidualnych potrzeb. Uniwersalna strona uchylania szafek oraz możliwość zakupu cokołu w dwóch długościach (100 cm i 200 cm) umożliwiają łatwe dostosowanie kuchni do specyfiki każdego wnętrza. Szafki dolne, które nie zawierają blatu, dają możliwość wyboru idealnego blatu o grubości 28 mm lub 38 mm, co pozwala na pełne dopasowanie do wymarzonej estetyki. Meble NIVA sprzedawane są w paczkach, w komplecie z czytelną instrukcją montażu i wszystkimi niezbędnymi okuciami, co ułatwia samodzielne i szybkie złożenie mebli. Z różnorodnością dostępnych szafek kuchennych, kolekcja NIVA pozwala na stworzenie unikalnej aranżacji, zgodnej z Twoimi potrzebami i upodobaniami. Odkryj, jak łatwo możesz zaaranżować swoją przestrzeń kuchenną, aby stała się funkcjonalna i stylowa.

Specyfikacja bryły 80 D 3S BB:

- szerokość: **80 cm**
- wysokość**: 87 cm**
- głębokość: **52 cm**
- ilość drzwi: **0**
- ilość szuflad: **3**
- ilość półek: **0**

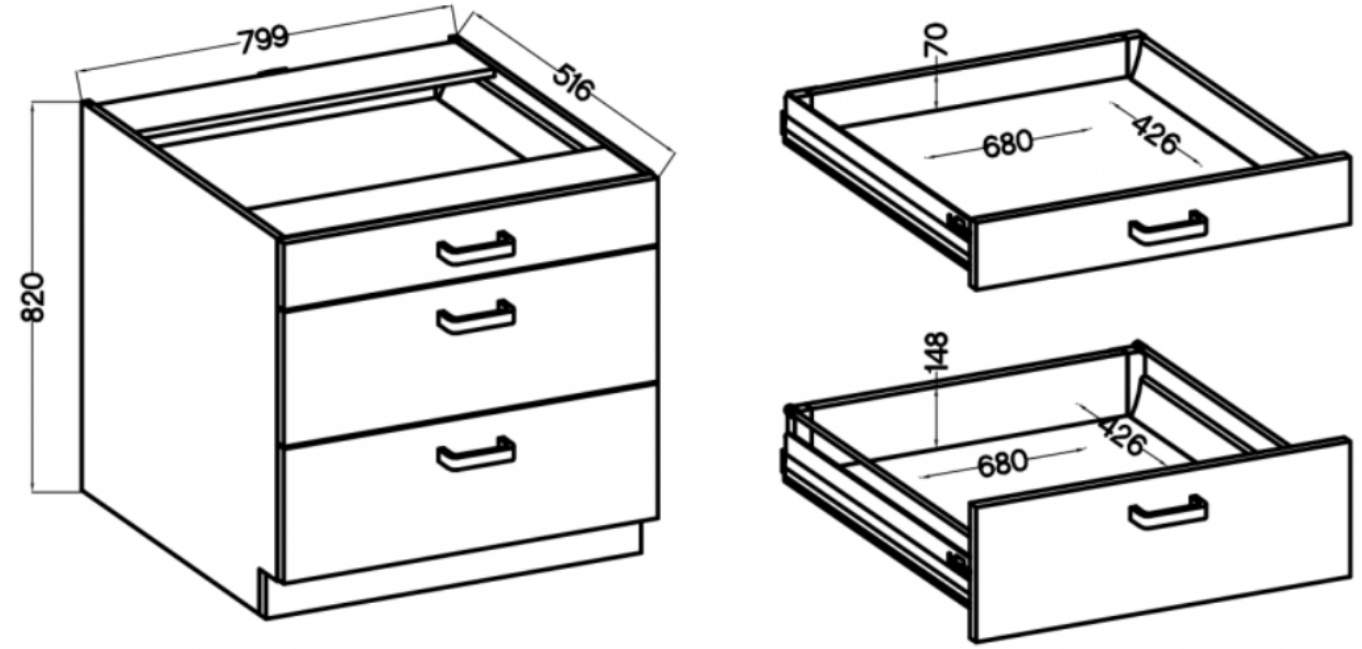

Cechy kolekcji NIVA:

- korpus - płyta laminowana o grubości 16 mm antracyt, tył HDF 2,5 mm kolor biały
- front - płyta laminowana 16 mm antracyt
- nóżki - regulowane 15 cm (tworzywo sztuczne)
- uchwyty - metalowy czarny rozstaw 16 mm
- zawiasy i prowadnice z cichym domykiem
- system otwierania szuflad PREMIUM BOX
- meble do samodzielnego montażu

Typoszereg NIVA :

Wykaz szafek kolekcji NIVA :

WYKAZ SZAFEK KUCHENNYCH														
Artykuł	Szkic		Artykuł	Szkic		Artykuł	Szkic		Artykuł	Szkic		Artykuł	Szkic	
80 ZL 2F BB	80 x 87 x 52 cm	2 paczki	60 D GAZ BB	60 x 87 x 52 cm	133,91 zł 2 paczki		30 x 87 x 52 cm	298,51 zł 3 paczki		80 x 90 x 31 cm	2 paczki	60x60 GN-90 1F (45°)	60/60 x 90 x 31 cm	2 paczki
80 ZL 1S BB PREMIUM BOX	80 x 87 x 52 cm	2 paczki	60 D 3S BB PREMIUM BOX	60 x 87 x 52 cm	505,37 zł 2 paczki		15 x 87 x 52 cm	253,42 zł 3 paczki		60 x 36 x 31 cm	2 paczki	60x60 GN-72 2F (90°)	60/60 x 71,5 x 31 cm	2 paczki
80 D 2F BB	80 x 87 x 52 cm	2 paczki	50 ZL 1F BB	50 x 87 x 52 cm	180,57 zł 2 paczki		90 x 87 x 52 cm	250,92 zł 2 paczki		60 x 36 x 57 cm	2 paczki	60x60 GN-90 2F (90°)	60/60 x 90 x 31 cm	2 paczki
80 D 3S BB PREMIUM BOX	80 x 87 x 52 cm	2 paczki	50 D 1F 1S BB PREMIUM BOX	50 x 87 x 52 cm	281,70 zł 2 paczki		84,5/84,5 x 87 x 52 cm	387,42 zł 2 paczki		60 x 71,5 x 31 cm	2 paczki	50 GU-36 1F	50 x 36 x 31 cm	2 paczki
60 ZL 1S BB PREMIUM BOX	60 x 87 x 52 cm	2 paczki	40 D 1F BB	40 x 87 x 52 cm	171,98 zł 2 paczki		80 x 36 x 57 cm	206,48 zł 2 paczki		60 x 90 x 31 cm	2 paczki	50 NAGU-36 1F	50 x 36 x 57 cm	2 paczki
60 D 1F BB	60 x 87 x 52 cm	2 paczki	40 D 3S BB PREMIUM BOX	40 x 87 x 52 cm	446,68 zł 2 paczki		80 x 71,5 x 31 cm	241,62 zł 2 paczki		60/60 x 71,5 x 31 cm	2 paczki	50 G-72 1F	50 x 71,5 x 31 cm	2 paczki

WYKAZ SZAFEK KUCHENNYCH

Artykuł	Szkic		Artykuł	Szkic		Artykuł	Szkic		Artykuł	Szkic	Cena netto	Artykuł	Szkic	
50 G-90 1F	50 x 90 x 31 cm	**2 paczki**	**30 G-72 1F**	30 x 71,5 x 31 cm	**2 paczki**	**60 DPM-215 2F**	60 x 215 x 57 cm	**2 paczki**	**30 G-72 ZAK**	30 x 71,5 x 29 cm	**1 paczka**	**ZM 570x446**	44,6 x 57 cm	**1 paczka**
45 G-72 1F	45 x 71,5 x 31 cm	**2 paczki**	**30 G-90 1F**	30 x 90 x 31 cm	**2 paczki**	**60 LO-215 2F**	60 x 215 x 57 cm	**2 paczki**	**30 G-90 ZAK**	30 x 90 x 29 cm	**1 paczka**	**ZM 570x596**	59,6 x 57 cm	**1 paczka**
45 G-90 1F	45 x 90 x 31 cm	**2 paczki**	**60 DK-215 2F**	60 x 215 x 57 cm	**2 paczki**	**40 DK-215 2F**	40 x 215 x 57 cm	**2 paczki**	**30 G-72 OTW**	30 x 71,5 x 29 cm	**1 paczka**	**ZM 713x446**	44,6 x 71,3 cm	**1 paczka**
40 NAGU-36 1F	40 x 36 x 57 cm	**2 paczki**	**60 DKS-215 3S1F** PREMIUM BOX	60 x 215 x 57 cm	**2 paczki**	**30 D ZAK BB**	30 x 72 x 55 cm	**1 paczka**	**30 G-90 OTW**	30 x 90 x 29 cm	**1 paczka**	**ZM 713x596**	59,6 x 71,3 cm	**1 paczka**
40 G-72 1F	40 x 71,5 x 31 cm	**2 paczki**	**60 DP-215 2F**	60 x 215 x 57 cm	**2 paczki**	**30 D OTW BB**	30 x 87 x 50 cm	**1 paczka**	**15 G-72 OTW**	15 x 71,5 x 29 cm	**1 paczka**	**Cokół 2000 x 150mm (2szt)**	200 x 15 cm	**1 paczka**
40 G-90 1F	40 x 90 x 31 cm	**2 paczki**	**60 DPS-215 3S1F** PREMIUM BOX	60 x 215 x 57 cm	**2 paczki**	**15 D OTW BB**	15 x 87 x 50 cm	**1 paczka**	**15 G-90 OTW**	15 x 90 x 29 cm	**1 paczka**	**Cokół 2000 x 150mm (1szt)**	200 x 15 cm	**1 paczka**