Dane aktualne na dzień: 19-01-2026 13:04

Link do produktu: https://umeblujdom.pl/stolik-kawowy-z-szuflada-ryflowane-fronty-soneo-czarna-p-4750.html

Stolik kawowy z szufladą ryflowane fronty SONEO czarna

Cena	**440 zł**
Czas wysyłki	**3-7 dni roboczych**
Szerokość	**68 cm**
Kolor korpusu	**czarny**
Kolor frontu	**czarny**
Wysokość	**48,4 cm**
Głębokość	**68 cm**

Opis produktu

Stolik kawowy z szufladą SONEO czarna

Odkryj kolekcję **SONEO** – meble stworzone z myślą o tych, którzy kochają wyrafinowany design i funkcjonalność w najlepszym stylu.

Matowa czerń, subtelne pionowe **frezowania** i lekkie, **metalowe** nóżki tworzą wyjątkowo elegancki, a jednocześnie nowoczesny charakter wnętrza.

SONEO to więcej niż meble – to sposób na podkreślenie indywidualnego stylu i nadanie przestrzeni niepowtarzalnego klimatu. Pojemne komody, praktyczna szafka RTV i stolik kawowy w spójnej estetyce pozwolą Ci stworzyć harmonijną aranżację, która zachwyca na pierwszy rzut oka.

CHARAKTERYSTYCZNE CECHY KOLEKCJI:

Nowoczesny, minimalistyczny styl
Geometryczne formy i eleganckie detale w postaci pionowych frezów sprawiają, że meble przyciągają wzrok i nadają wnętrzu unikalny charakter.

Nowoczesny kolor czarny mat
Czarne wykończenie wprowadza do przestrzeni nowoczesność, ponadczasowość, jednocześnie świetnie komponując się z różnymi dodatkami i stylami aranżacji.

Wysoka funkcjonalność
Każdy mebel z kolekcji został zaprojektowany z myślą o wygodzie użytkowania i praktycznym przechowywaniu. Pojemne szuflady, szafki i półki pomogą w utrzymaniu porządku w domu.

Smukła, lekka konstrukcja
Metalowe nóżki w kolorze dopasowanym do całości dodają lekkości i elegancji, a także ułatwiają sprzątanie.

Doskonała jakość wykonania
Użycie solidnych materiałów i dbałość o detale gwarantują trwałość i piękny wygląd na lata.

SPECYFIKACJA BRYŁY:

- szerokość: **68 cm**
- wysokość: **48,4 cm**
- głębokość: **68 cm**
- ilość szuflad**: 1**
- korpus: **płyta laminowana 16 mm (czarna)**
- front: **płyta MDF 18 mm (czarna)**
- HDF : **biały**
- uchwyt: **system push to open**
- nogi: **metalowe czarne**
- obrzeże: **ABS (w kolorze płyty)**
- prowadnice : **kulkowe, pełen wysuw**

Meble z kolekcji **SONEO** zostały zaprojektowane tak, aby idealnie współgrały ze sobą. Możesz stworzyć harmonijną przestrzeń, która zachwyci domowników i gości swoją elegancją, nowoczesnym designem i subtelnym charakterem.

SZCZEGÓŁOWE WYMIARY:

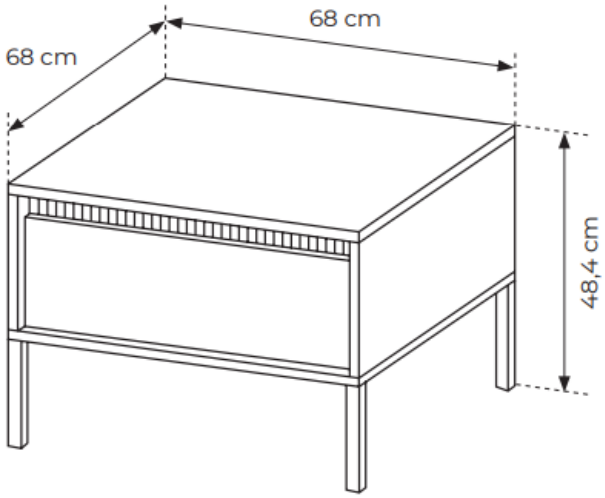
68 cm
68 cm
48,4 cm

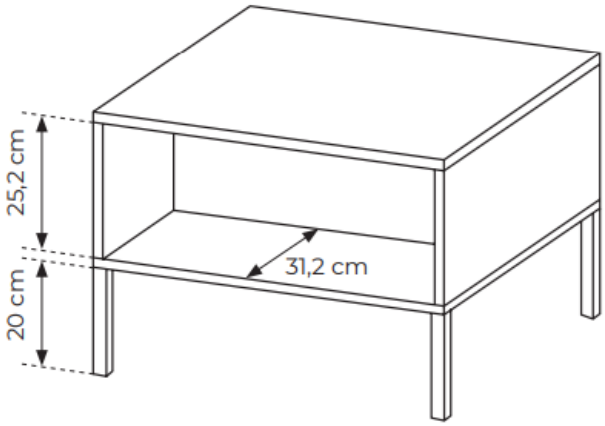
25,2 cm
20 cm
31,2 cm

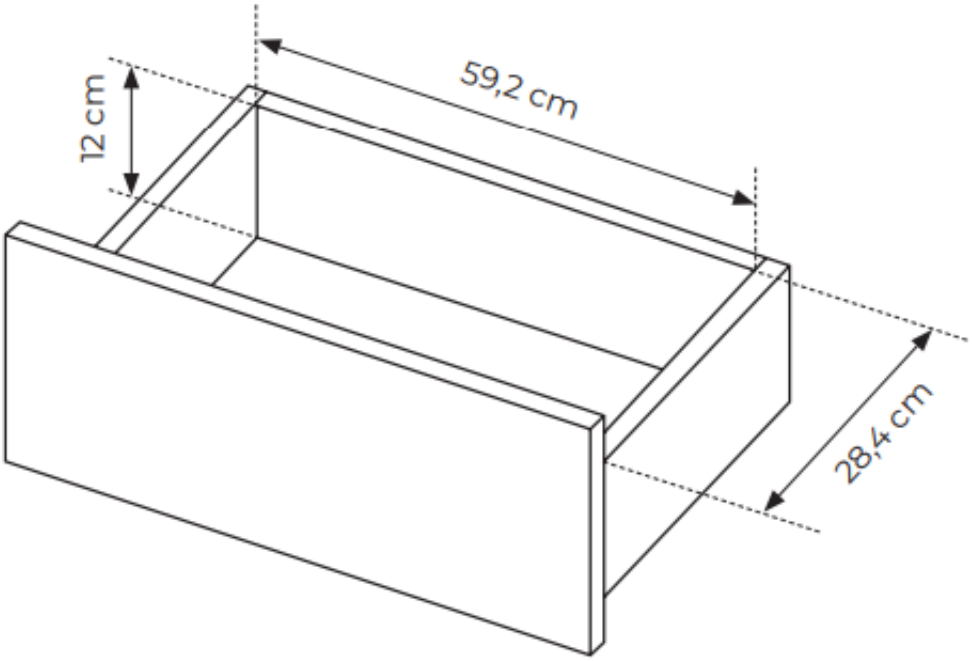
12 cm
59,2 cm
28,4 cm

Produkt posiada dodatkowe opcje:

Kolor: Beżowy , Czarny