Dane aktualne na dzień: 21-04-2025 13:48

Link do produktu: https://umeblujdom.pl/lozko-kontynentalne-200x200-mira-2-p-2095.html

Łożko kontynentalne 200x200 MIRA 2

Cena	**2 916 zł**
Czas wysyłki	**18-25 dni roboczych**
Szerokość	**202 cm**
Głębokość	**216 cm**
Wysokość całkowita	**113 cm**
Wysokość powierzchni spania	**47+ cm**
Powierzchnia spania	**200x200 cm**

Opis produktu

Łóżko kontynentalne 2-osobowe o powierzchni spania 200x200 cm. Klasyczne wezgłowie z wyeksponowanymi guzikami oraz delikatnymi przeszyciami. Propozycja dla osób ceniących klasyczne wzornictwo połączone z nowoczesnym designem. W zestawie podwójny pojemnik na

pościel, stelaż wyposażony w automat ułatwiający otwieranie oraz dwa materace typu bonell T30 o wysokości 16 cm. Możliwość wykonania łóżka z materacem kieszeniowym. Zastosowano również matę antypoślizgową do materaca nawierzchniowego. Meble pakowane w paczki, do samodzielnego montażu. Produkt w 100% polski.

DOSTĘPNE TKANINY W ZAKŁADCE "TKANINY"

WYMIARY:

- szerokość całkowita: **202 cm**
- wysokość całkowita: **113 cm**
- wysokość powierzchni spania: **47 cm (bez topera) + wysokość nóżek**
- wysokość skrzyni: **31 cm**
- wysokość materaca głównego: **16 cm**
- wysokość topera: **5 cm**
- głębokość całkowita: **216 cm**
- głębokość wezgłowia: **15 cm**
- powierzchnia spania: **200x200 cm**

DODATKOWE INFORMACJE:

- materac górny nawierzchniowy toper w zestawie
- materac główny bonellowy T30
- możliwość wykonania łóżka z materacem kieszeniowym
- podwójny pojemnik na pościel
- podnośnik sprężynowy ułatwiający otwieranie
- mata antypoślizgowa pod toper
- wysokości podane bez nóżek

RODZAJE NÓŻEK:

- stożek skośny - **wys. 12,5 cm**
- walec - **wys. 4,4 cm**
- prostokąt - **wys. 4 cm**

KOLORYSTYKA NÓŻEK:

- stożek skośny - **biały, naturalny, orzech, wenge, czarny**
- walec **- chrom**
- prostokąt - **biały, naturalny, orzech, wenge, czarny**

RYSUNEK TECHNICZNY (WYSOKOŚCI PODANE BEZ NÓŻEK):

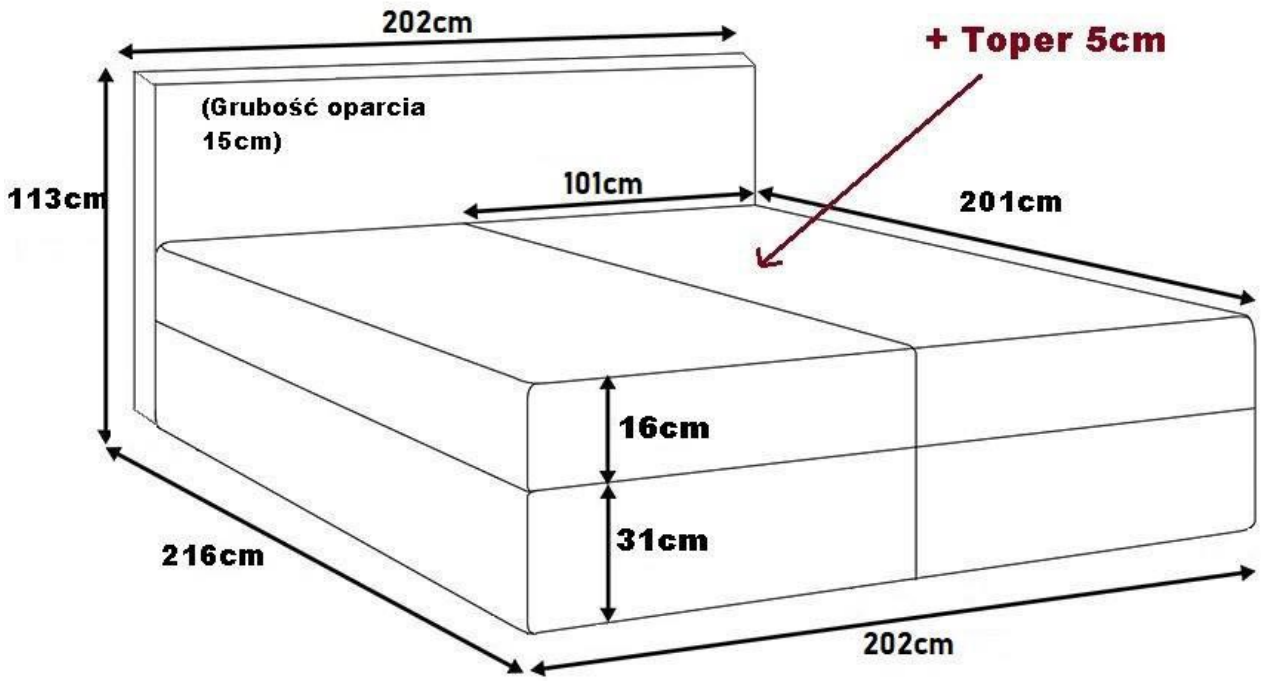

SPOSÓB OTWIERANIA:

RODZAJ ORAZ KOLORYSTYKA NÓŻEK:

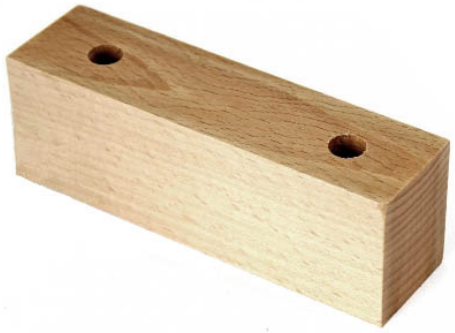

PROSTOKĄT

STOŻEK SKOŚNY

WALEC

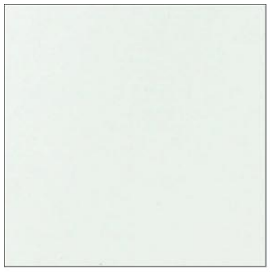

BIAŁY

NATURALNY

ORZECH

WENGE

CZARNY

PRZYKŁADOWE ARANŻACJE:

Meble w paczkach do samodzielnego montażu.
Do każdego produktu dołączona jest przejrzysta instrukcja montażu
oraz wyposażenie niezbędne do jego zmontowania.

W okresie przedświątecznym (listopad, grudzień), termin realizacji może się nieznacznie wydłużyć ze względu na ilość zamówień. Wysyłka: Towar wysyłamy firmą transportową, specjalizującą się w przewozie mebli, dzięki czemu mają Państwo pewność że przesyłka dojdzie nieuszkodzona. Przewoźnik meblowy kursuje (między 6.00 - 23.00) raz w tygodniu w dany region Polski. Nie ma możliwości zmiany godzin dostawy !
Dwa, trzy dni przed dostawą informujemy Klienta telefonicznie oraz mailowo o dacie oraz godzinie (przedział 3 godzin) planowanego dostarczenia. Klient informowany jest przez kierowcę 30 minut przed dostawą.
Kierowca nie ma obowiązku wnoszenia mebli do lokalu, mieszkania, domu itp. Należy zorganizować odpowiednią liczbę osób do odbioru mebli od dostawcy ze względu na gabaryt oraz rozmiar.
WAŻNE ! W przypadku potwierdzenia godzin dostawy i nieodebrania przesyłki, naliczona zostanie dodatkowa opłata za ponowny transport.

Produkt posiada dodatkowe opcje:

Tkanina: Kronos 01 , Kronos 02 , Kronos 03 , Kronos 04 , Kronos 05 , Kronos 06 , Kronos 07 , Kronos 09 , Kronos 11 , Kronos 12 , Kronos 13 , Kronos 14 , Kronos 15 , Kronos 16 , Kronos 17 , Kronos 19 , Kronos 20 , Kronos 22 , Kronos 25 , Kronos 26 , Kronos 27 , Kronos 28 , Kronos 29 , Kronos 31 , Kronos 34 , Kronos 35 , Kronos 37 , Inari 12 , Inari 22 , Inari 23 , Inari 24 , Inari 25 , Inari 26 , Inari 27 , Inari 28 , Inari 34 , Inari 45 , Inari 52 , Inari 72 , Inari 80 , Inari 81 , Inari 87 , Inari 90 , Inari 91 , Inari 94 , Inari 95 , Inari 96 , Inari 100 , Monolith 02 , Monolith 04 , Monolith 09 , Monolith 15 , Monolith 29 , Monolith 37 , Monolith 38 , Monolith 48 , Monolith 59 , Monolith 61 , Monolith 62 , Monolith 63 , Monolith 69 , Monolith 70 , Monolith 72 , Monolith 76 , Monolith 77 , Monolith 79 , Monolith 84 , Monolith 85 , Monolith 92 , Monolith 95 , Monolith 97 , Magic Velvet 2201 , Magic Velvet 2202 , Magic Velvet 2203 , Magic Velvet 2204 , Magic Velvet 2205 , Magic Velvet 2206 , Magic Velvet 2207 , Magic

Velvet 2208 , Magic Velvet 2209 , Magic Velvet 2210 , Magic Velvet 2211 , Magic Velvet 2212 , Magic Velvet 2213 , Magic Velvet 2214 , Magic Velvet 2215 , Magic Velvet 2216 , Magic Velvet 2217 , Magic Velvet 2218 , Magic Velvet 2219 , Magic Velvet 2220 , Magic Velvet 2221 , Magic Velvet 2222 , Magic Velvet 2223 , Magic Velvet 2224 , Magic Velvet 2225 , Magic Velvet 2226 , Magic Velvet 2227 , Magic Velvet 2228 , Magic Velvet 2229 , Magic Velvet 2230 , Magic Velvet 2231 , Magic Velvet 2232 , Magic Velvet 2233 , Magic Velvet 2234 , Magic Velvet 2235 , Magic Velvet 2236 , Magic Velvet 2237 , Magic Velvet 2238 , Magic Velvet 2239 , Magic Velvet 2240 , Magic Velvet 2241 , Magic Velvet 2242 , Magic Velvet 2243 , Magic Velvet 2244 , Magic Velvet 2245 , Magic Velvet 2246 , Magic Velvet 2247 , Magic Velvet 2248 , Magic Velvet 2249 , Magic Velvet 2250 , Magic Velvet 2251 , Magic Velvet 2252 , Magic Velvet 2253 , Magic Velvet 2254 , Magic Velvet 2255 , Magic Velvet 2256 , Magic Velvet 2257 , Magic Velvet 2258 , Magic Velvet 2259 , Magic Velvet 2260 , Fuego 24130 , Fuego 24131 , Fuego 24132 , Fuego 24133 , Fuego 24134 , Fuego 24135 , Fuego 24136 , Fuego 24137 , Fuego 24138 , Fuego 24139 , Fuego 24140 , Fuego 24141 , Fuego 24142 , Fuego 24143 , Fuego 24144 , Fuego 24145 , Fuego 24146 , Fuego 24147 , Fuego 24148 , Fuego 24149 , Fuego 24150
Materac: Bonell , Kieszeniowy (+ 130 zł)
Nogi: Prostokąt biały , Prostokąt czarny , Prostokąt naturalny , Prostokąt orzech , Prostokąt wenge , Stożek skośny biały , Stożek skośny czarny , Stożek skośny naturalny , Stożek skośny orzech , Stożek skośny wenge , Walec chrom

Tkaniny

DOSTĘPNE TKANINY:

tkanina MAGIC VELVET (aksamit)

tkanina FUEGO (aksamit)

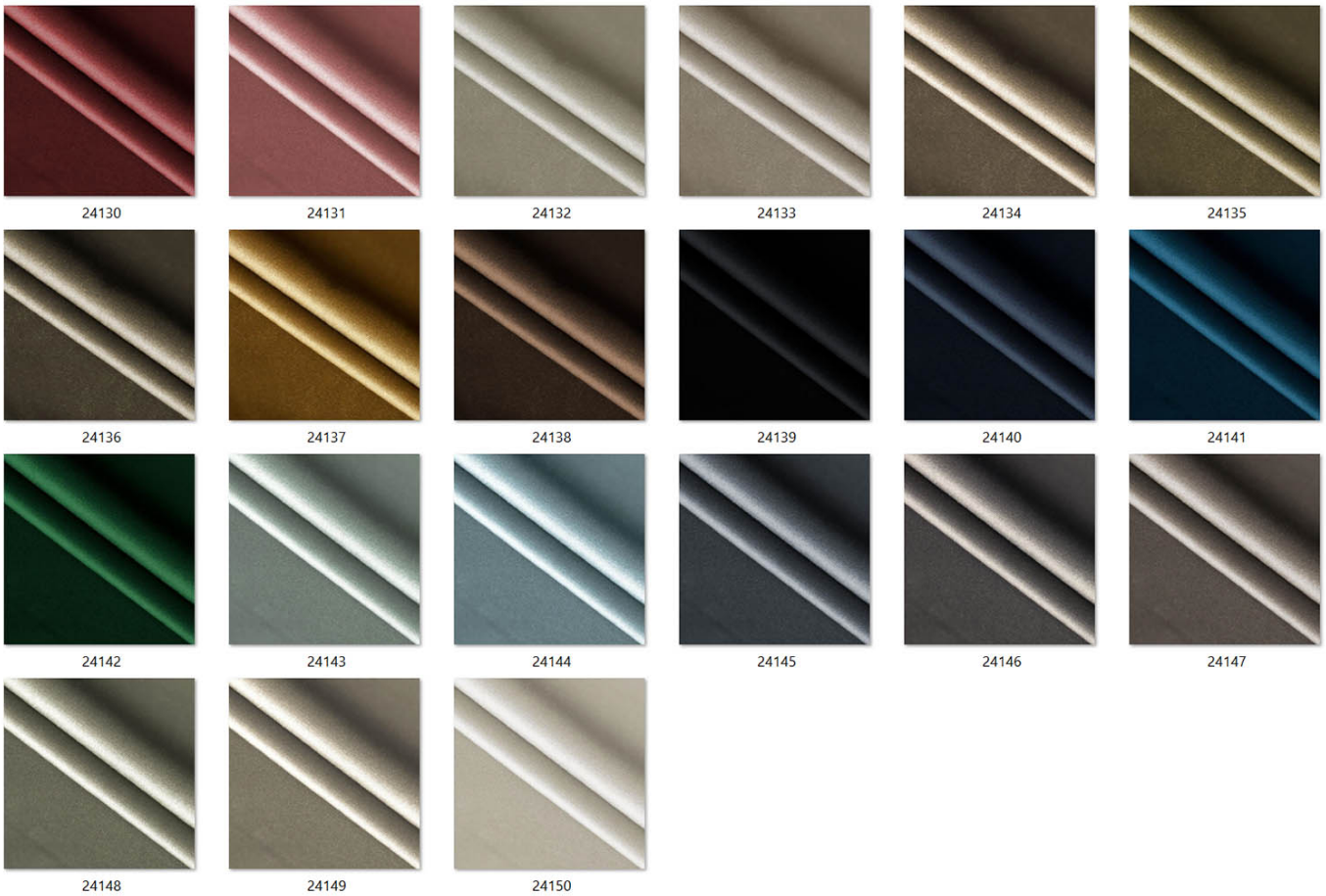

tkanina MONOLITH (aksamit z efektem cieniowania)

tkanina KRONOS (welur bez efektu cieniowania)

tkanina INARI (plecionka)